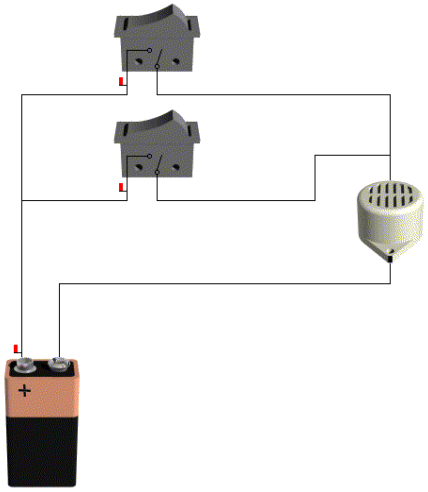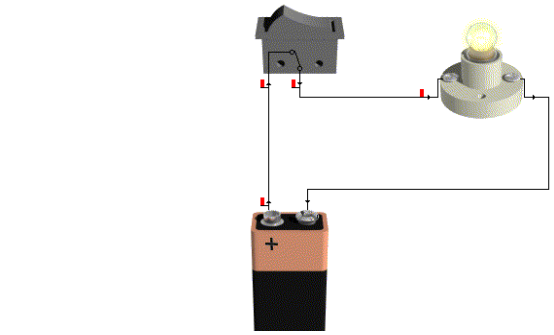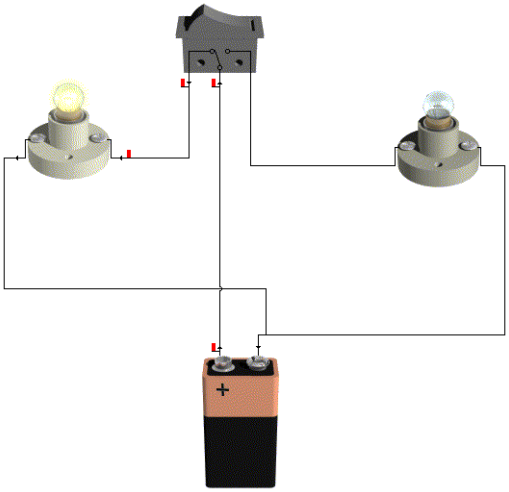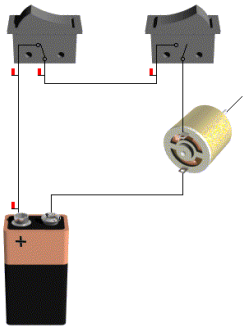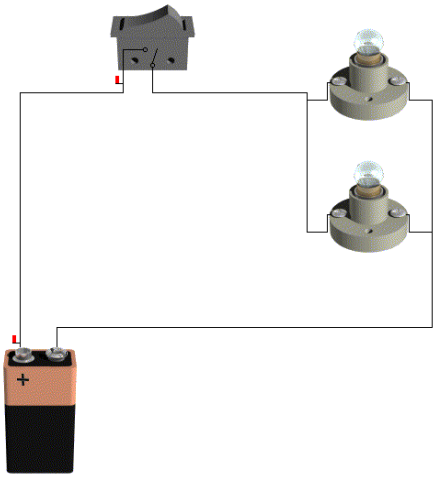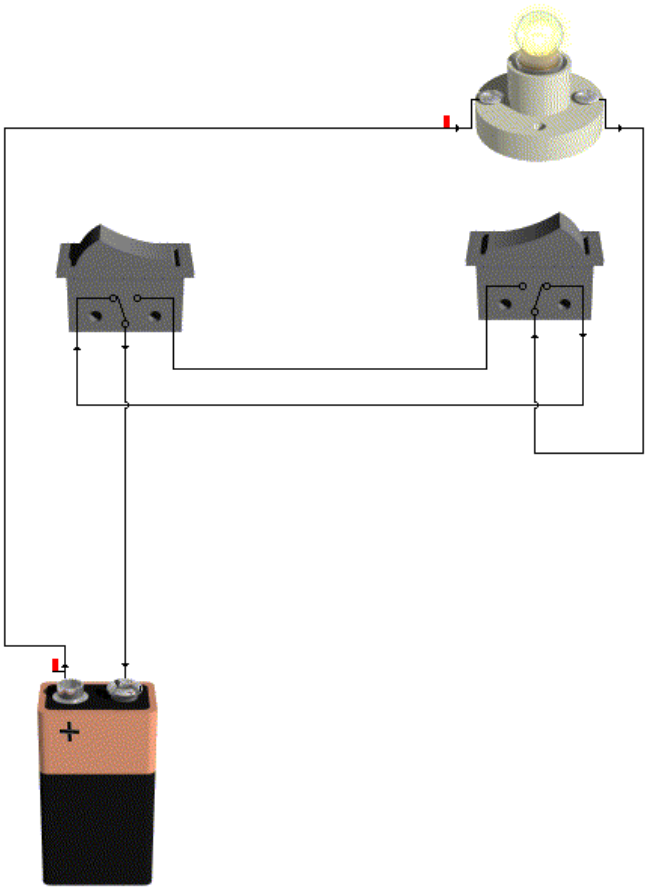mögliche Lösungen: